somatherm

GARANTIE

Référence : **602010551** 3540730070944

CIRCULATEUR AUTOMATIQUE FIRST 25-60/180

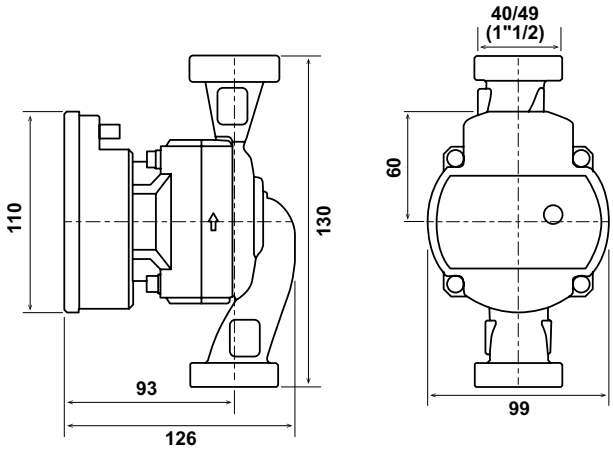

ENTRAXE 130 OU 180 MM

PROFIL PWM

INTERCHANGEABILITÉ UNIVERSELLE

DESCRIPTION	DN 25. - Entraxe 130mm. - EEI < 0,21. - Avec prise de contrôle PWM. - Adapté à toutes installations jusqu'à 6 mètres de hauteur de colonne d'eau. - Classe isolement E. - Indice de protection IP44. - Température de +2° à +110°C. - Raccordement 40/49. - Auto dégommage (redémarrage automatique du circulateur immédiatement lors de la remise en chauffe).
CARACTÉRISTIQUES	Système électronique de contrôle avec fonctionnalités avancées : - 3 courbes à pression proportionnelle (PP 1,PP 2,PP 3). - 3 courbes à pression constante (CP I,CP II,CP III) - 3 différentes vitesses constantes (CS 1,CS 2,CS 3) - Auto Adapt, contrôle automatique Livré sans raccords union. Température d'ambiance 55°C maxi. Puissance nominale (P1) : max. 45 W. Courant nominal (I1) : max. 0,5 A. Pression maximum 10 bars Répond aux exigences fixées par le règlement de la Commission Européenne N°641/2009 (Directive EuP/ErP).
APPLICATIONS	. Chaudières . Installations de chauffage traditionnels . Installations de chauffage au sol . Unité de mélange et d'échange thermique . Chauffage à biomasse
PRÉCAUTION D'EMPLOI	Attention ! Respecter le sens de circulation en suivant la flèche, de l'aspiration vers le refoulement. Attention ! En position horizontale, le moteur ne doit être ni vers le haut ni vers le bas. Il doit suivre l'alignement des canalisations.

SPECIFICATIONS D'INSTALLATION	Pour éviter la condensation dans le moteur et sur l'électronique de commande, la température du liquide pompé doit toujours être supérieure à la température ambiante.
GARANTIE ET EXCLUSION	N'est pas adapté pour une application autre que celle décrite ci-dessus. Ne convient pas pour les réseaux sanitaires.
PRESCRIPTION DE POSE	Avant l'installation, il est impératif de nettoyer les tuyauteries de l'installation. Le circulateur ne doit subir aucune traction mécanique, aucune torsion, aucune tension, ou tout autre contrainte susceptible de créer une déformation ou une détérioration du produit.

29/04/25

29/04/25